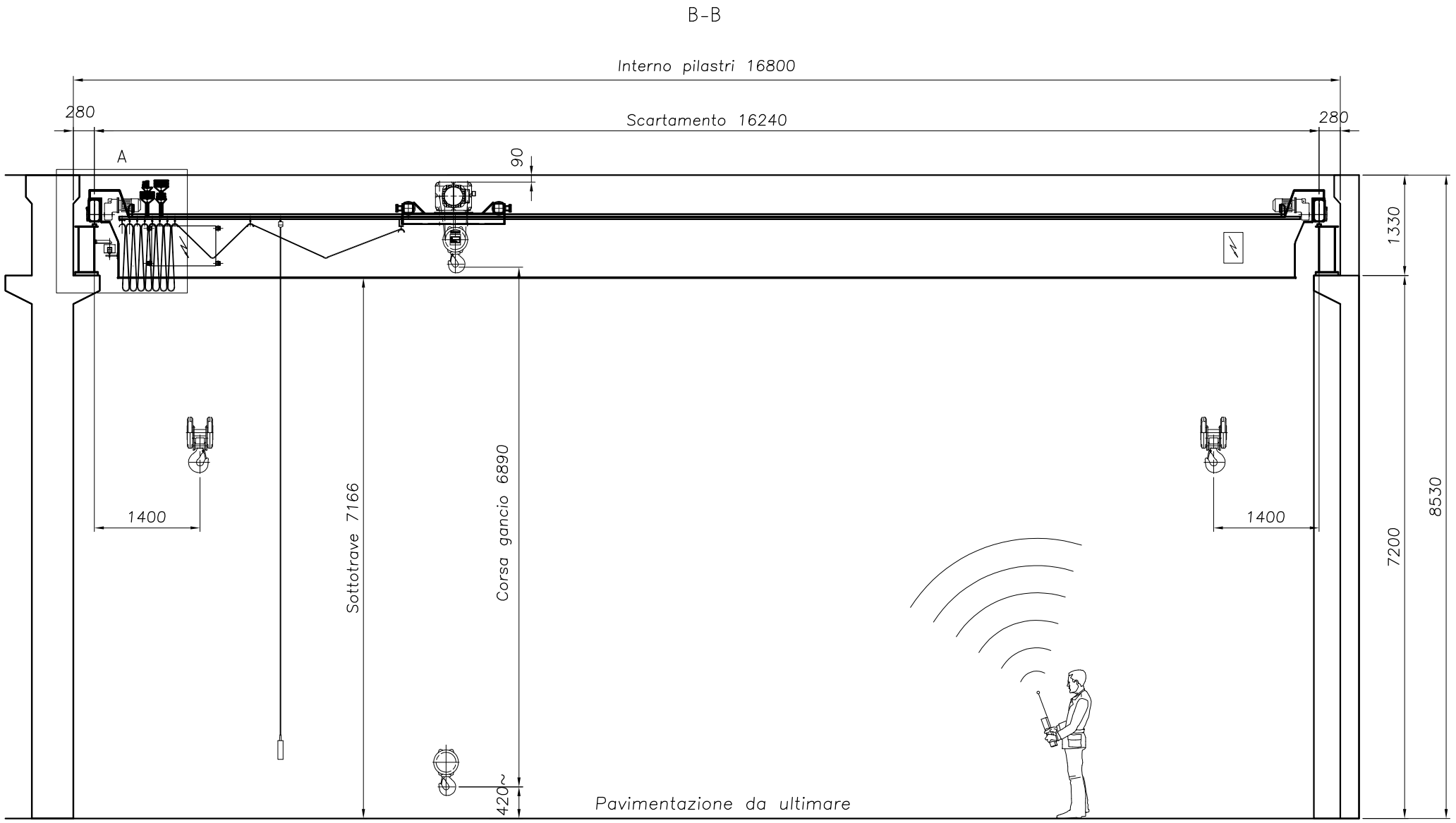

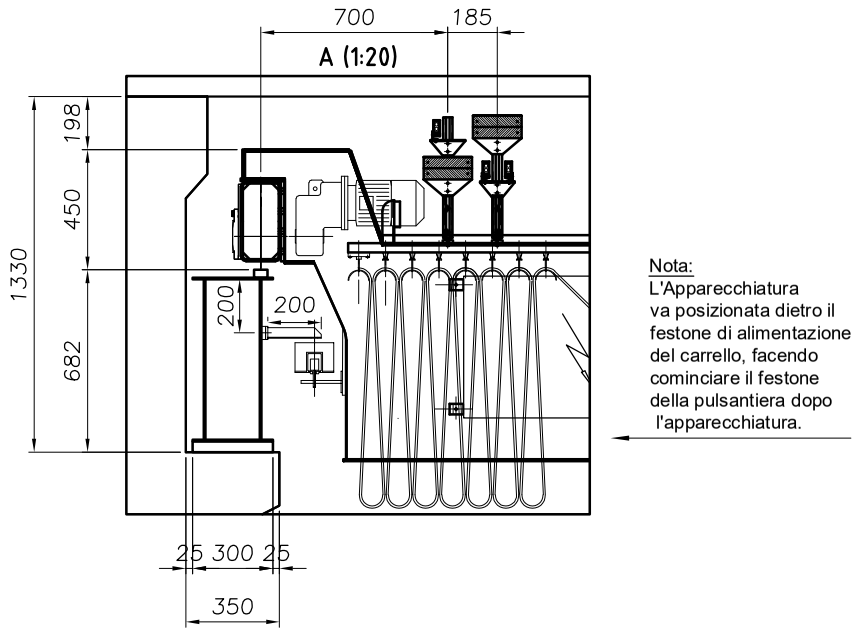

Pianta chiave

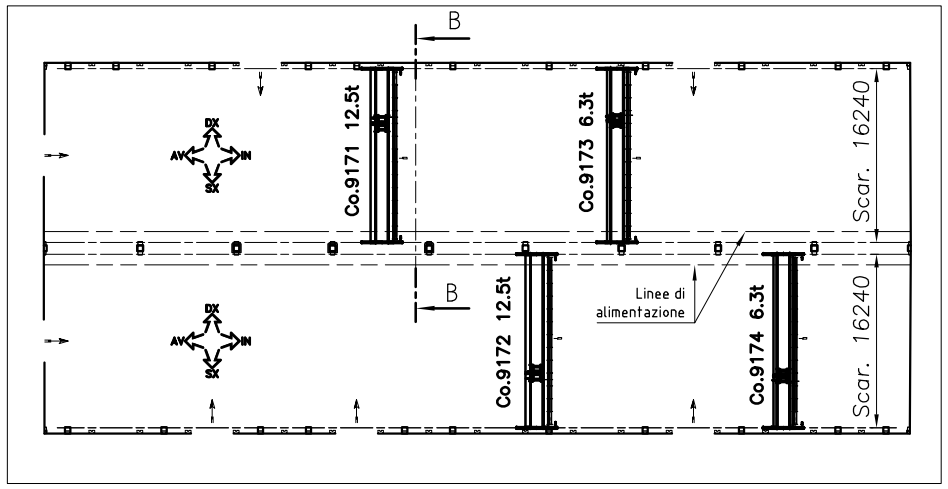

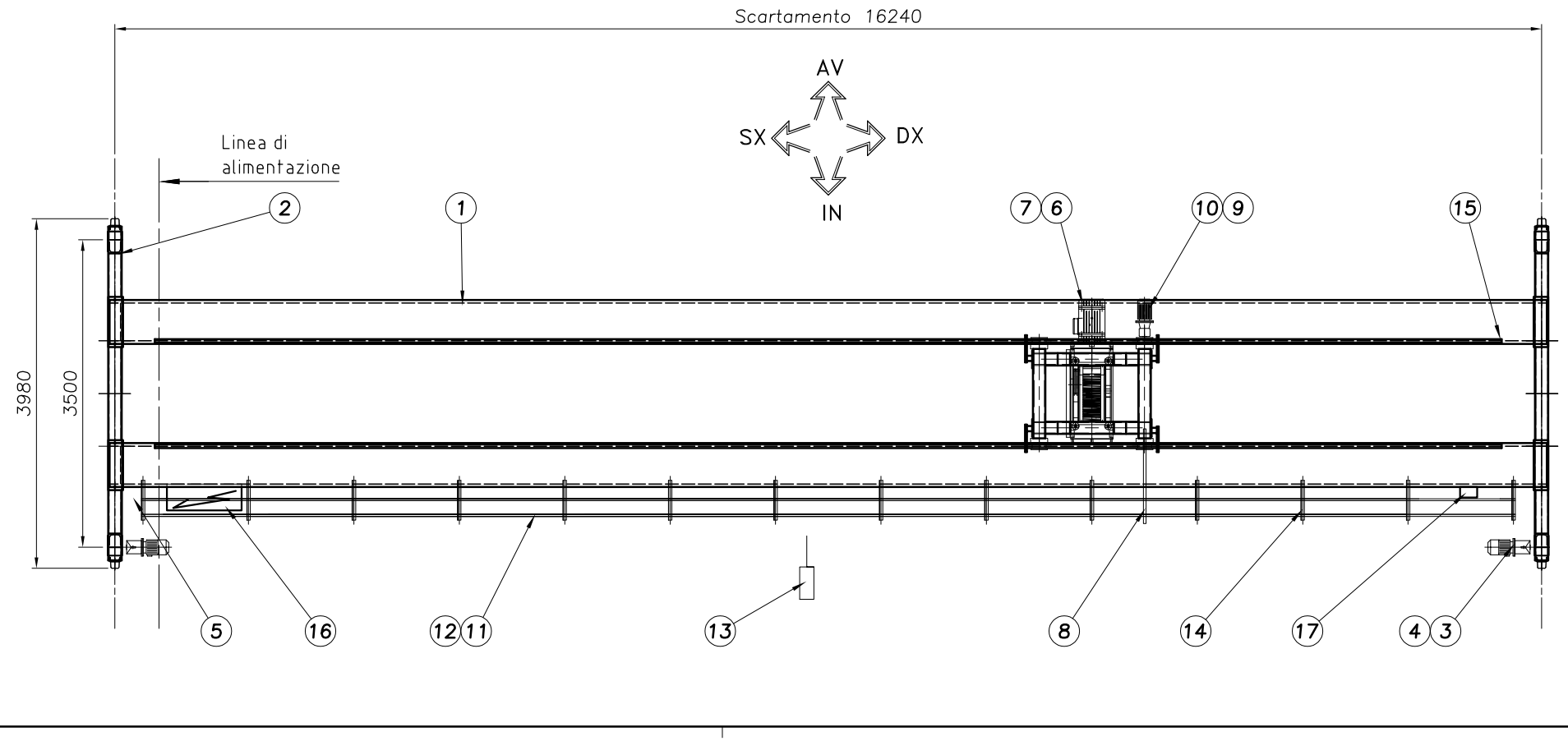

—Distinta valida per una sola commessa
—Realizzare n°2 gru "differenti" causa linea di alimentazione speculare

Pos	Qtà	Descrizione	Materiale	UNI/Marca	Disegno	Peso
17	1	Radiocomando				
16	1	Apparecchiatura elettrica Grossa			P-AE-90571-R1	50
15	4	Fermo carrello			P-PG-90136-R0	4
14	14	Sostegno festone			P-AE-90477-R0/A1	28
13	1	Pulsantiera				
12	1	Alimentazione pulsantiera				
11	1	Alimentazione carrello				
10	1	Riduttore carrello TP200 1/84		CIME		20
9	1	Motore carrello 33DD 80C				15
8	1	Braccio alimentazione carrello			P-AE-90456-R2/A4/B2/C1/D1	10
7	1	Paranco DRH 34L1 NPW		DONATI		540
6	1	Carrello			A-CP-13497-R1	450
5	1	Braccio alimentazione ponte			P-AE-90446-R0/A3	10
4	2	Riduttore ponte TP200 1/54		CIME		40
3	2	Motore ponte 33DD 90LB				44
2	1	Assieme testata			A-TE-90700-R0/07/AF	718
1	2	Trave ponte			P-TR-29339-R0	5060

~7000
Peso kg

±1
Tolleranza generale

N°	Data	Modifica	Sigla

N°2 GRU A PONTE BITRAVE A CASSONE
PORTATA 12.5t SCARTAMENTO 16240mm

Bonfanti
INTEGRATED HANDLING SOLUTIONS

Tecno Term S.r.l.

Disegnato Ghezzi
Verificato
Approvato
Data 24.11.2010
Scala 1:50
Commessa 9171-9172
Dis.N° A-AG-29364-R0

X:\Gru_Std\Tecno Term\9171-72\Disegni\A-AG-29364-R0.dwg

Riproduzione vietata a termini di legge

A2